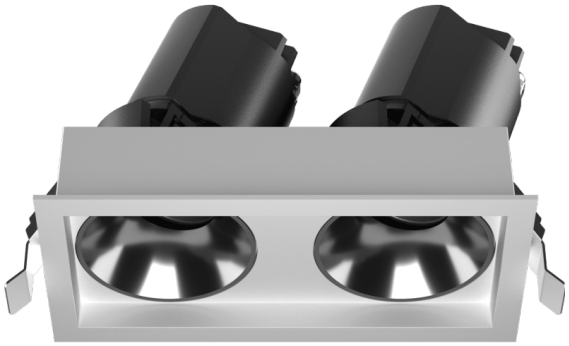

ZENITH IP65SX2

Código artículo	**86.D285.1341.02**
Tipo de producto	**Indoor**
Categoría	**Downlights**
Familia	**ZENITH**
Subfamilia	**ZENITH IP65SX2**
Pictograms	

Dimensions	
Product dimensions (mm)	**180*91xH91mm**

Esquema

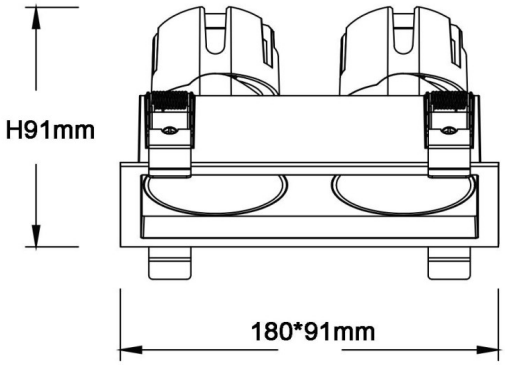

Producto	
Potencia real (W)	**2X12**
Flujo luminoso real (lm)	**2X960**
Eficacia luminosa (lm/W)	**80**
Ángulo de apertura	**60**
Tiempo de vida	**50000 h L80B10**
IP	**65**
U. G. R	**19**
Equipo	**ON/OFF**
Temperatura de color (K)	**3000**
Consistencia de color (SDCM)	**SDCM3**
CRI	**90**